# 유량 스위치 MF-007

- **소량 유량 모니터링**

## 특징

자석으로 작동하는 리드 스위치 기능을 갖춘 물 유체용 기계식 유량 스위치로서, 황동으로 제작되어 구조가 견고하다.

## 기술 데이터

| | |
|---|---|
| **스위치** | 리드 스위치 |
| **공칭 폭** | DN 7 |
| **공정 연결** | 암나사 M10x1<br>(요청 시 다른 연결방법도 가능) |
| **스위칭 값** | 0.05..1 l/m $H_2O$ 사이에서 선택 가능<br>스위칭 점은 수평으로 감소하는 유량에 적합함. |
| **$Q_{max.}$** | 2 l/m |
| **허용오차** | 최고치의 ±15 % |
| **내압** | PN 6 bar |
| **유체 온도** | -20..+80 °C |
| **대기 온도** | -20..+70 °C |
| **유체** | 물 |
| **배선** | 상시 열림 (n.o.)<br>no. 0.453 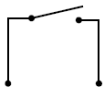 |
| **스위칭 전압** | 최대 120 V AC |
| **스위칭 전류** | 최대 0.5 A |
| **스위칭 용량** | 최대 10 VA |
| **보호 등급** | 2-안전 절연 |
| **IP 등급** | IP 65 |
| **전원 연결** | 2 와이어 200 mm |
| **재질 유체-접촉부** | CW614N, 경질 페라이트, NBR |
| **재질, 비유체-접촉부** | PTFE, 니켈 도금 CW614N, 1.4305 |
| **중량** | 0.06 kg |
| **설치 위치** | 아래에서 오는 수직 내향류 |

## 치수

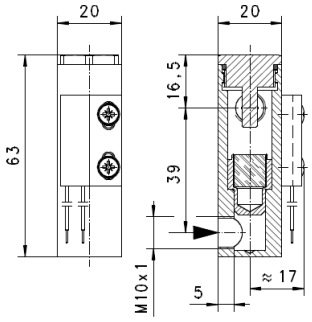


## 취급 및 작동

- 유량계를 기준으로 유입부와 배출부에 5 x DN(직경) 길이의 직관부가 있어야 한다.
- 유체가 더러우면 필터를 설치한다 (페라이트 부품에는 자기 필터 사용).
- 전압, 전류 및 전력 값이 정격량을 초과 하면 안 된다.
- 스위치를 켜면, 부하가 직렬로 연결되어야 한다.
- 전기적 세부 내용은 부하저항 사양에 따른다.. 용량성, 유도성 및 램프 부하는 반드시 보호 회로를 사용하여 작동해야 한다.

## 주문 코드

| | 1. | 2. | 3. |
|---|---|---|---|
| **MF -** | **007** | **G** | **M** |

| | | |
|---|---|---|
| **1.** | 공칭 폭 | |
| | 007 | DN 7 - M10x1 |
| **2.** | 공정 연결 | |
| | G | 암나사 |
| **3.** | 연결 재료 | |
| | M | 황동 |

## 주문 정보

- 유동 방향, 유체 및 스위칭 값을 명기.