유량 스위치
HR2VZ1

- **점도 안정**
- **개별적으로 교정된 지시계**
- **콤팩트형 설계**

특징

자석으로 작동하는 리드 스위치 기능과 스프링 지지 피스톤을 갖춘 유체용 기계식 유량 스위치로서 황동이나 스테인리스강으로 제작되어 견고한 구조로 되어 있다.

기술 데이터

스위치	없음	
공칭 폭	DN 32 / 40 / 50	
공정 연결	암나사 G $1^1/_4$..G 2 (요청 시 다른 연결방법도 가능)	
스위칭 범위	10-150 l/m	상세내용은 표"범위" 참조
압력 손실	~4.7 bar($Q_{max.}$에서)	
$Q_{max.}$	~160 l/m	
허용오차	일정 점도에서 최고치의 ±10 %	
점도 안정성	평균편차 ±7 %, 최고치의 18%(20-330 mm²/s) 이하.	
내압	PS 200 bar	
유체 온도	-20..+120 °C	
대기 온도	-20..+70 °C	
유체	오일	
전원 연결	없음	
재질 유체-접촉부	*황동 구조:* 니켈 도금 CW614N, CW614N, 1.4305, 1.4310, 경질 페라이트	*스테인리스강 구조:* 1.4571, 1.4310, 경질 페라이트
재질, 비유체-접촉부	니켈 도금 CW614N, PC, 아크릴	
중량	표 "치수 및 중량" 참조	
설치 위치	표준:왼쪽에서 수평 인입유체;기타 설치 위치 가능; 설치 위치에 따라 스위칭 점 및 표시범위가 달라짐.	

범위

표의 상세내용은 유량이 늘어나는 수평 인입 유량과 일치한다.

표시 범위 l/m, 오일 30-330 mm²/s	**$Q_{max.}$** 권장 l/m	**압력 손실** bar ($Q_{max.}$ 오일에서)
10 - 60	100	4
20 - 100	120	5
40 - 120	140	5
50 - 150	160	7

특별 범위 가능

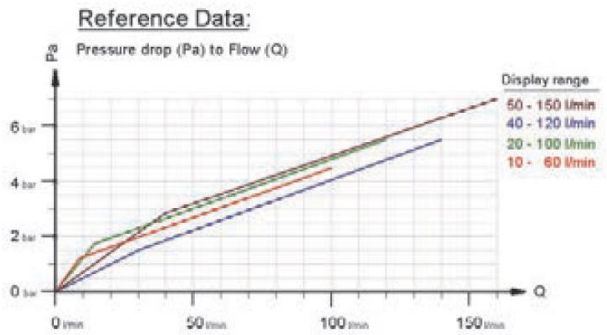

유량 스위치 HR2VK1의 전환 간격

치수 및 중량

DN	**G**	**타입**	**L**	**ØD**	**SW**	**Ød**	**X**	**중량** kg
32	G $1^1/_4$	HR2VZ1-032GM	130	65	60	51	23	2.5
40	G $1^1/_2$	HR2VZ1-040GM	170			56	24	3.1
50	G 2	HR2VZ1-050GM	185	80	75	70	26	5.2

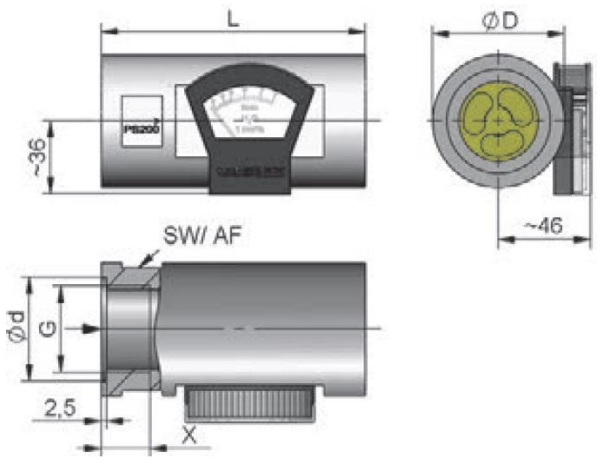

취급 및 작동

주의

- 유량계를 기준으로 유입부와 배출부에 5 x DN(직경) 길이의 직관부가 있어야 한다.
- 유체가 더러우면 필터를 설치한다 (페라이트 부품에는 자기 필터 사용).
- 압력이 악조건에 있으면, 공동현상이 발생할 위험 있다.

주문 코드

	1.	2.	3.	4.
HR2VZ1 -		G		

1.	**공칭 폭**	
	032	DN 32 - G 1¼
	040	DN 40 - G 1½
	050	DN 50 - G 2
2.	**공정 연결**	
	G	암나사
3.	**연결 재료**	
	M	황동
	K	스테인리스강
4.	**수평으로 인입 되는 H2O 표시 범위**	
	060	10 - 60 l/m
	100	15 - 100 l/m
	120	40 - 120 l/m
	150	50 - 150 l/m

옵션

- 특별 값

주문 정보

- 유동 방향, 유체 및 표시 범위를 명기.