유량 스위치
MI-...GM / GK

- **조정된 스위칭 값**
- **페라이트 부품이 있는 유체용**
- **재현성**

특성

신호 전송을 위한 유도 근접 스위치를 구동시키는 스프링 지지 피스톤을 갖춘 액체 또는 기체용 기계식 유량 스위치이다. 페라이트 마모가 있는 유체에 적합하다. 또, 황동이나 스테인리스강으로 제작되어 견고한 구조로 되어 있다.

기술 데이터

스위치	유도 근접 스위치	
공칭 폭	DN 8..25	
공정 연결	암나사 G $^1/_4$..G 1	
스위칭 범위	0.4..60 l/m	상세내용은 표"범위" 참조
$Q_{max.}$	~80 l/m	
허용오차	±5 %, 최소 0.2 l/m	
내압	PN 16 bar	
유체 온도	-20..+60 °C	
대기 온도	-20..+60 °C	
유체	물, 오일, 가스 (부식성 유체에는 스테인리스강 버전 MI ... GK)	
전압 범위	10..30 V DC	
입력 전원	<10 mA	
최대 부하 전류	100 mA	
전압 강하	< 3 V	
보호 등급	2-안전 절연	
IP 등급	IP 67	
케이블 길이	2 m	
재질 **유체-접촉부**	*황동 구조:* CW614N, 경질 페라이트, 1.4310, SnBz8	스테인리스강 구조: 1.4305, 경질 페라이트, 1.4310, SnBz8
재질,	PVDF	
비유체-접촉부		
중량	표 "치수 및 중량" 참조	
설치 위치	설치 위치에 따라 스위칭 값이 달라짐	

배선

배선 도면 0.319

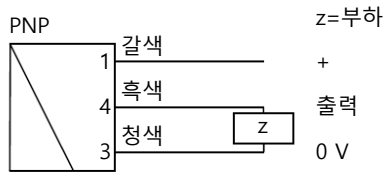

또는

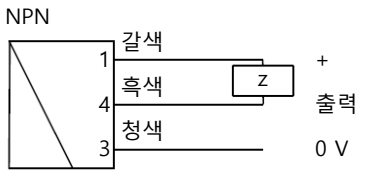

범위

표의 내용은 수평 인입 유량과 감소 유량에 일치한다. 표시 범위의 경우, 수평 인입 유량과 늘어나는 유량에 일치한다.

타입	공칭 폭	스위칭 범의 l/m H_2O	$Q_{max.}$ rec. l/m H_2O
MI-008GM004.	DN 8 - G$^1/_4$	0,4 - 4	6
MI-010GM010.	DN 10 - G$^3/_8$	1,0 - 10	15
MI-015GM012.	DN 15 - G$^1/_2$	2,0 - 12	20
MI-020GM020.	DN 20 - G$^3/_4$	4,0 - 20	40
MI-025GM060.	DN 25 - G1	20,0 - 60	80
MI-008GK004.	DN 8 - G$^1/_4$	0,4 - 4	6
MI-010GK010.	DN 10 - G$^3/_8$	1,0 - 10	15
MI-015GK012.	DN 15 - G$^1/_2$	2,0 - 12	20
MI-020GK20.	DN 20 - G$^3/_4$	4,0 - 20	40
MI-025GK60.	DN 25 - G1	20,0 - 60	80

치수 및 중량

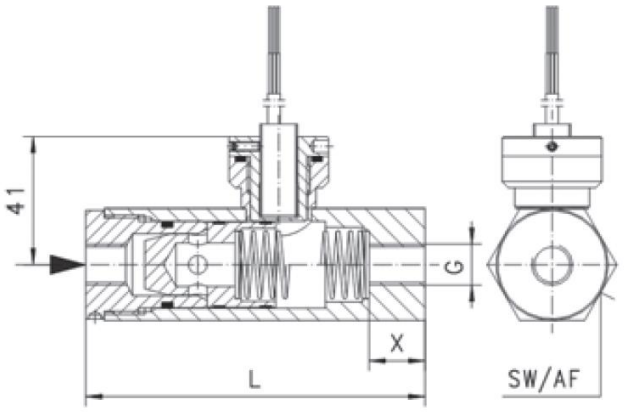

타입	L mm	SW mm	X mm	중량 kg
MI-008GM004.	109	36	13	0.90
MI-010GM010.				0.85
MI-015GM012.			12	0.80
MI-020GM020.			13	
MI-025GM060.	135	40	15	1.50
MI-008GK004.	109	36	13	0.90
MI-010GK010.				0.85
MI-015GK012.			12	0.80
MI-020GK20.			13	
MI-025GK60.	135	41	15	1.50

취급 및 작동

주의

- 유량계를 기준으로 유입부와 배출부에 5 x DN(직경) 길이의 직관부가 있어야 한다.
- 유체가 더러우면 필터 설치한다. (페라이트 부품에는 자기 필터 사용)
- 전압, 전류 및 전력 값이 정격량을 초과 하면 안 된다.
- 스위치를 켜면, 부하가 직렬로 연결되어야 한다.
- 전기적 세부 내용은 부하저항 사양에 따른다.. 용량성, 유도성 및 램프 부하는 반드시 보호 회로를 사용하여 작동해야 한다.

주문 코드

	1.	2.	3.	4.	5.
MI -		G			

1.	**공칭 폭**	
	008	DN 8 - $G^1/_4$
	010	DN 10 - $G^3/_8$
	015	DN 15 - $G^1/_2$
	020	DN 20 - $G^3/_4$
	025	DN 25 - G1
2.	**공정 연결**	
	G	암나사
3.	**연결 재료**	
	M	황동 (CW614N)
	K	스테인리스강 (1.4705)
4.	**수평으로 인입 되는 H2O 스위칭 범위**	
	004	0.4- 4 l/m
	010	1.0-10 l/m
	012	2.0-12 l/m
	020	4.0-20 l/m
	060	20.0-60 l/m
5.	**스위칭 출력**	
	P	PNP
	N	NPN

장착

- 원형 플러그 커넥터 M12x1, 4극 접속

옵션

- 오일 또는 가스의 조정

주문 정보

- 유동 방향, 유체 및 스위칭 범위를 명기.
- 오일의 경우, 점도, 온도 및 유체(예: ISO VG 68)를 명기 (스위칭 범위 문의 요망).
- 가스의 경우, 압력 (상대 또는 절대), 온도 및 유체(예: 공기)를 명기 (스위칭 범위 문의 요망).