유량 지시계
WR1-...GM / K

- **내부 와이퍼를 사용하여, 장치를 탈장하지 않고 유리를 청소할 수 있음.**
- **액체용 PEEK로 제작한 슬라이딩 베어링, 또는 공기 및 가스용으로 그리스가 없는 볼 베어링,**
- **회전자의 가시 범위는 360°임.**

특징

유체용 기계적 유량 지시계로 정량적으로 유량을 디스플레이한다. 회전자가 유량에 비례하여 돌아간다. 황동이나 스테인리스강 재질의 강한 구조.

기술 데이터

측정관경	DN 8..40	
공정 연결	암나사 G $^1/_4$..G $1^1/_2$	
디스플레이 범위	0.7..700 l/분	"범위"표의 세부사항을 참조한다.
Q최대	~ 700 l/분	
허용압력	PN 16 bar	
유체 온도	0..+100 °C	
대기 온도	0..+70 °C	
재질 유체-접점	*황동 구조:* CW614N 니켈도금, 붕규산 유리, NBR	*스테인리스강 구조:* 1.4305, 붕규산 유리, FKM
	DN 8..25: POM red *DN 32..40:* 백색 나일론 *유체용으로:* PEEK *유리용으로:* 크롬도금 강 100CR 6	
유체	물, 가스(오일은 런업 값이 더 높은 편이다)	
중량	"치수 및 중량"표의 세부사항을 참조한다.	
설치위치	위에서 안쪽으로 유동하는 경우를 제외하고, 임의 장소에 설치 가능.	

범위

유체

G	회전자에 대한 시동량, l/분			Q최대 권장	타입
	H_2O	40 mm^2/s	41..150 mm^2/s		
G $^1/_4$	0.7	1.5	2.7	4	WR1-008G.W
G $^3/_8$	0.8		2.8	8	WR1-010G.W
G $^1/_2$	1.4	1.8	3.2	12	WR1-015G.W
G $^3/_4$		2.7	5.9	25	WR1-020G.W
G 1	1.7	3.0	7.0	40	WR1-025G.W
G $1^1/_4$	8.0	5.9	7.9	80	WR1-032G.W
G $1^1/_2$		7.3		100	WR1-040G.W

별도 범위를 사용할 수 있다.

공기 / 가스

G	회전자에 대한 런업 값 l/분 1 bar, 절대온도 20°C	Q최대 권장	타입
G 1/4	18	60	WR1-008G.G
G 3/8	20	150	WR1-010G.G
G 1/2	25	250	WR1-015G.G
G 3/4	25	250	WR1-020G.G
G 1	35	350	WR1-025G.G
G 1 1/4	60	600	WR1-032G.G
G 1 1/2	70	700	WR1-040G.G

별도 범위를 사용할 수 있다.

- 시동 값이 더 작음 /특수 다이어프램
- EPDM 재질의 와이퍼 밀봉(Seal)

치수 및 중량

G	타입	L	SW	X	중량 kg
G 1/4	WR1-008G.	71	36	9	0.35
G 3/8	WR1-010G.				
G 1/2	WR1-015G.	86	46	13	0.65
G 3/4	WR1-020G.	94		16	
G 1	WR1-025G.	104			
G 1 1/4	WR1-032G.	120	65	19	1.60
G 1 1/2	WR1-040G.	130		20	1.70

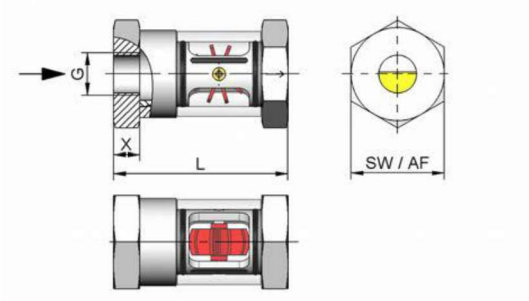

주문 코드

	1.	2.	3.	4.
WR1 -		G		

1.	**측정관경**	
	008	DN 8 - G 1/4
	010	DN 10 - G 3/8
	015	DN 15 - G 1/2
	020	DN 20 - G 3/4
	025	DN 25 - G 1
	032	DN 32 - G 1 1/4
	040	DN 40 - G 1 1/2
2.	**공정 연결부**	
	G	암나사
3.	**연결부 재질**	
	M	황동
	K	스테인리스강
4.	**유체용**	
	W	유체
	G	공기 및 가스

옵션